Schaltplan 74599-2
(wiring diagram)

° Diese Kabel nur für Zündungseinstellung anschließen!
(° Connect those cables for ignition adjustment only!)

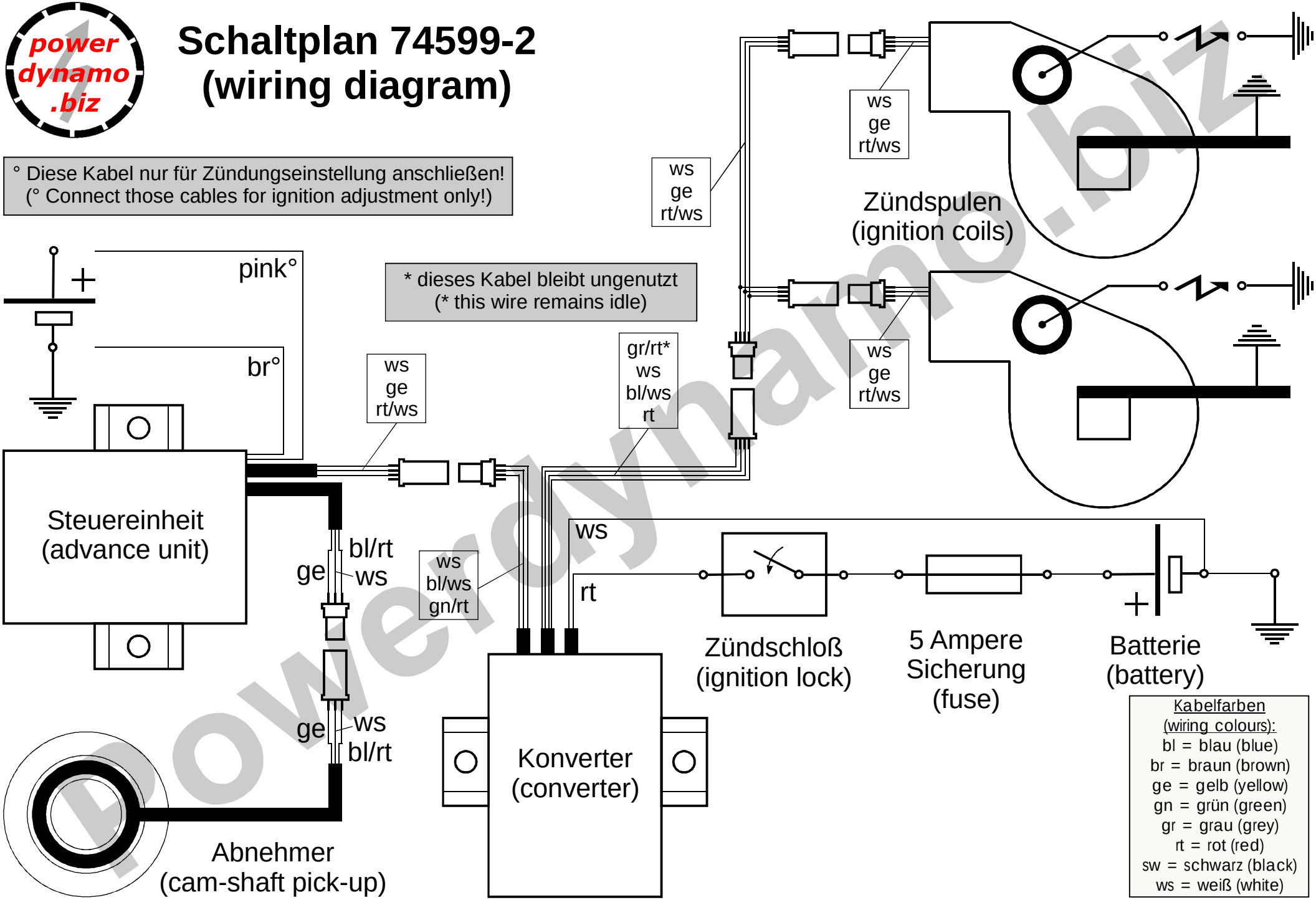

Kabelfarben
(wiring colours):
bl = blau (blue)
br = braun (brown)
ge = gelb (yellow)
gn = grün (green)
gr = grau (grey)
rt = rot (red)
sw = schwarz (black)
ws = weiß (white)

powerdynamo.biz